ŘEZ SVODNÝM PŘÍKOPEM/PRAHEM:

ŘEZ 1–1

PRÁH 1
- CELKOVÝ OBJEM BETONU = 3,8m3
- TŘÍDA BETONU = C25/30 XF3
- MNOŽSTVÍ VÝZTUŽE (KARI SÍTĚ) = ø8mm, OKA 100/100mm (KY49) PŘI OBOU LÍCÍCH
- = 139,0kg (POČÍTÁNO S 10% REZERVOU NA PROŘEZ, KRYTÍ, APOD.)
- MNOŽSTVÍ VÝZTUŽE (TŘMÍNKY) = ø8mm (DÉLKA 900mm) á 200mm = 28,10kg
- MIN. KRYTÍ VÝZTUŽE 50mm
- TŘÍDA POUŽITÉ OCELI B500B (10 505 R)
- BETONOVÉ KONSTRUKCE PROVÁDĚT A OŠETŘOVAT DLE ČSN EN 13670
- NADZEMNÍ ČÁST PRAHU BUDE BEDNĚNA JAK Z BOKU, TAK Z VRCHU

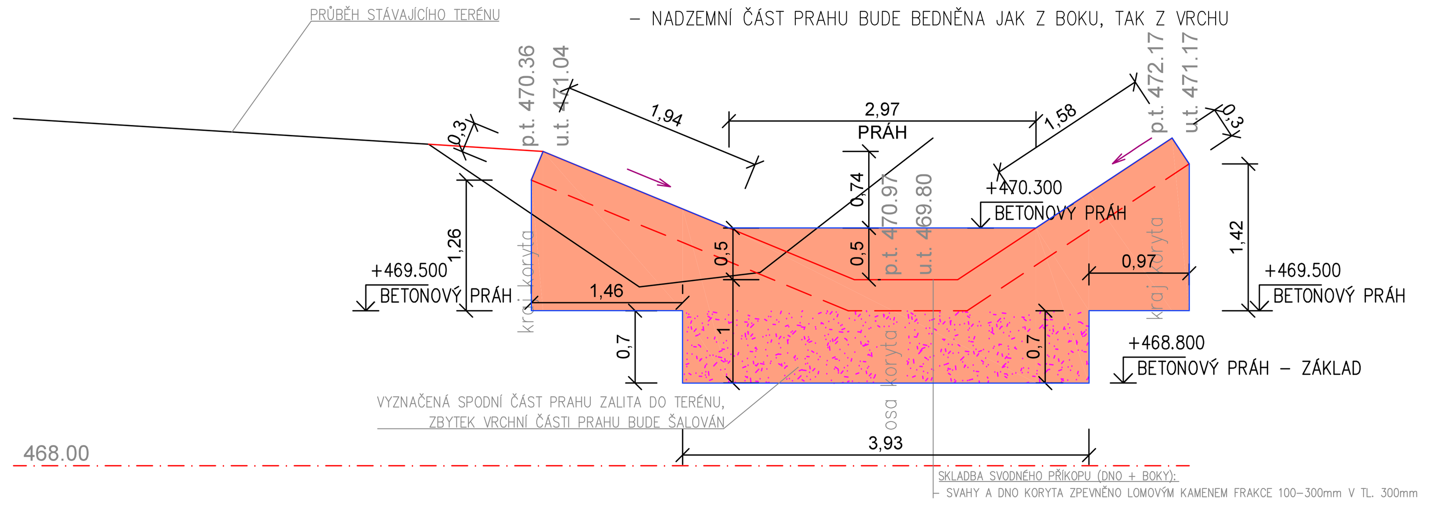

ŘEZ SVODNÝM PŘÍKOPEM/PRAHEM:

ŘEZ 3–3

PRÁH 2
- CELKOVÝ OBJEM BETONU = 2,4m3
- TŘÍDA BETONU = C25/30 XF3
- MNOŽSTVÍ VÝZTUŽE (KARI SÍTĚ) = ø8mm, OKA 100/100mm (KY49) PŘI OBOU LÍCÍCH
- = 105,0kg (POČÍTÁNO S 10% REZERVOU NA PROŘEZ, KRYTÍ, APOD.)
- MNOŽSTVÍ VÝZTUŽE (TŘMÍNKY) = ø8mm (DÉLKA 900mm) á 200mm = 21,40kg
- MIN. KRYTÍ VÝZTUŽE 50mm
- TŘÍDA POUŽITÉ OCELI B500B (10 505 R)
- BETONOVÉ KONSTRUKCE PROVÁDĚT A OŠETŘOVAT DLE ČSN EN 13670
- NADZEMNÍ ČÁST PRAHU BUDE BEDNĚNA JAK Z BOKU, TAK Z VRCHU

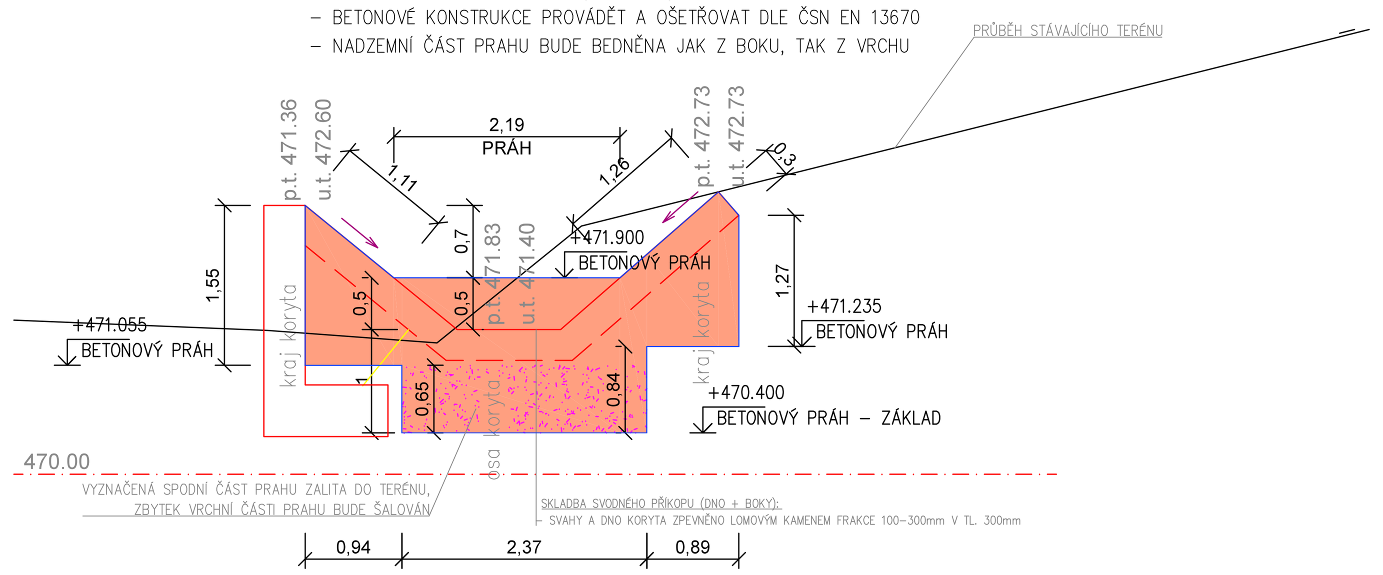

ŘEZ SVODNÝM PŘÍKOPEM/PRAHEM:

ŘEZ 4–4

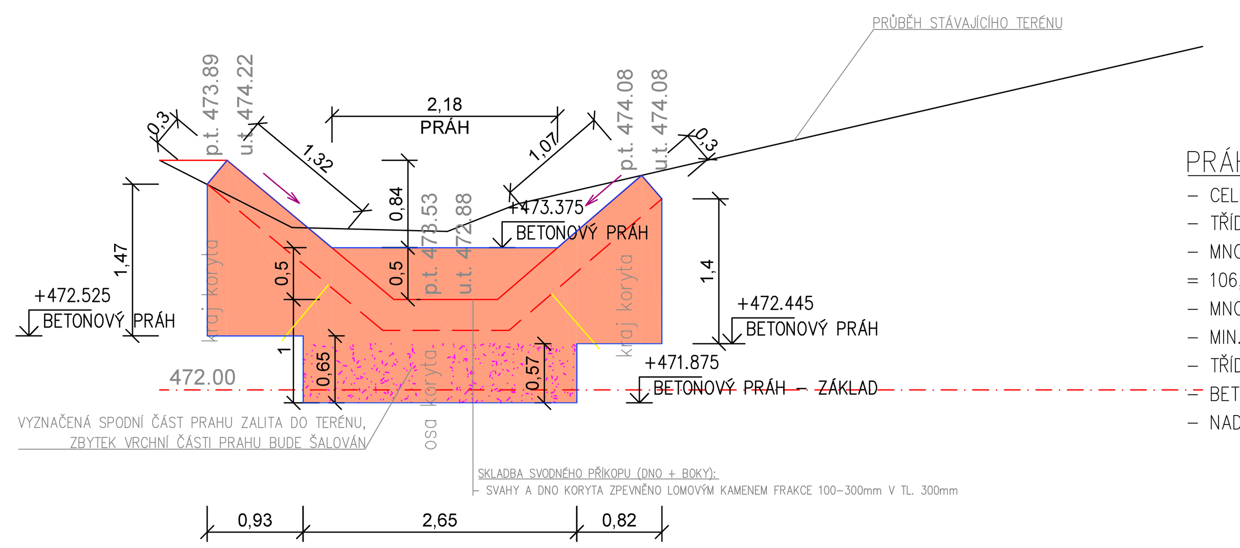

PRÁH 3
- CELKOVÝ OBJEM BETONU = 2,6m3
- TŘÍDA BETONU = C25/30 XF3
- MNOŽSTVÍ VÝZTUŽE (KARI SÍTĚ) = ø8mm, OKA 100/100mm (KY49) PŘI OBOU LÍCÍCH
- = 106,0kg (POČÍTÁNO S 10% REZERVOU NA PROŘEZ, KRYTÍ, APOD.)
- MNOŽSTVÍ VÝZTUŽE (TŘMÍNKY) = ø8mm (DÉLKA 900mm) á 200mm = 21,90kg
- MIN. KRYTÍ VÝZTUŽE 50mm
- TŘÍDA POUŽITÉ OCELI B500B (10 505 R)
- BETONOVÉ KONSTRUKCE PROVÁDĚT A OŠETŘOVAT DLE ČSN EN 13670
- NADZEMNÍ ČÁST PRAHU BUDE BEDNĚNA JAK Z BOKU, TAK Z VRCHU

ŘEZ SVODNÝM PŘÍKOPEM/PRAHEM:

ŘEZ 5–5

PRÁH 4
- CELKOVÝ OBJEM BETONU = 2,5m3
- TŘÍDA BETONU = C25/30 XF3
- MNOŽSTVÍ VÝZTUŽE (KARI SÍTĚ) = ø8mm, OKA 100/100mm (KY49) PŘI OBOU LÍCÍCH
- = 105,0kg (POČÍTÁNO S 10% REZERVOU NA PROŘEZ, KRYTÍ, APOD.)
- MNOŽSTVÍ VÝZTUŽE (TŘMÍNKY) = ø8mm (DÉLKA 900mm) á 200mm = 21,40kg
- MIN. KRYTÍ VÝZTUŽE 50mm
- TŘÍDA POUŽITÉ OCELI B500B (10 505 R)
- BETONOVÉ KONSTRUKCE PROVÁDĚT A OŠETŘOVAT DLE ČSN EN 13670
- NADZEMNÍ ČÁST PRAHU BUDE BEDNĚNA JAK Z BOKU, TAK Z VRCHU

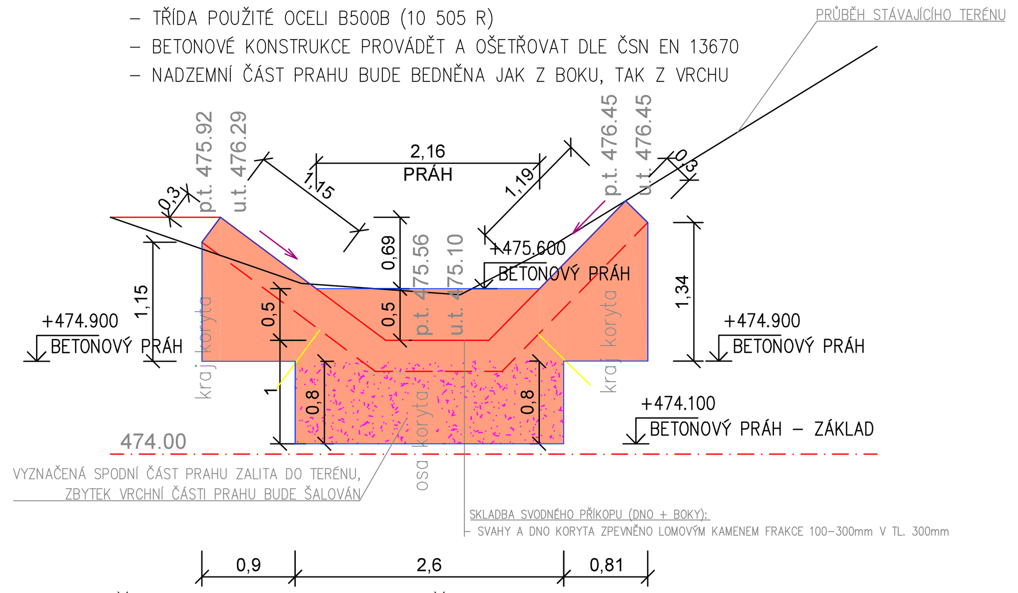

ŘEZ SVODNÝM PŘÍKOPEM/PRAHEM:

ŘEZ 6–6

PRÁH 5
- CELKOVÝ OBJEM BETONU = 2,5m3
- TŘÍDA BETONU = C25/30 XF3
- MNOŽSTVÍ VÝZTUŽE (KARI SÍTĚ) = ø8mm, OKA 100/100mm (KY49) PŘI OBOU LÍCÍCH
- = 105,0kg (POČÍTÁNO S 10% REZERVOU NA PROŘEZ, KRYTÍ, APOD.)
- MNOŽSTVÍ VÝZTUŽE (TŘMÍNKY) = ø8mm (DÉLKA 900mm) á 200mm = 21,40kg
- MIN. KRYTÍ VÝZTUŽE 50mm
- TŘÍDA POUŽITÉ OCELI B500B (10 505 R)
- BETONOVÉ KONSTRUKCE PROVÁDĚT A OŠETŘOVAT DLE ČSN EN 13670
- NADZEMNÍ ČÁST PRAHU BUDE BEDNĚNA JAK Z BOKU, TAK Z VRCHU

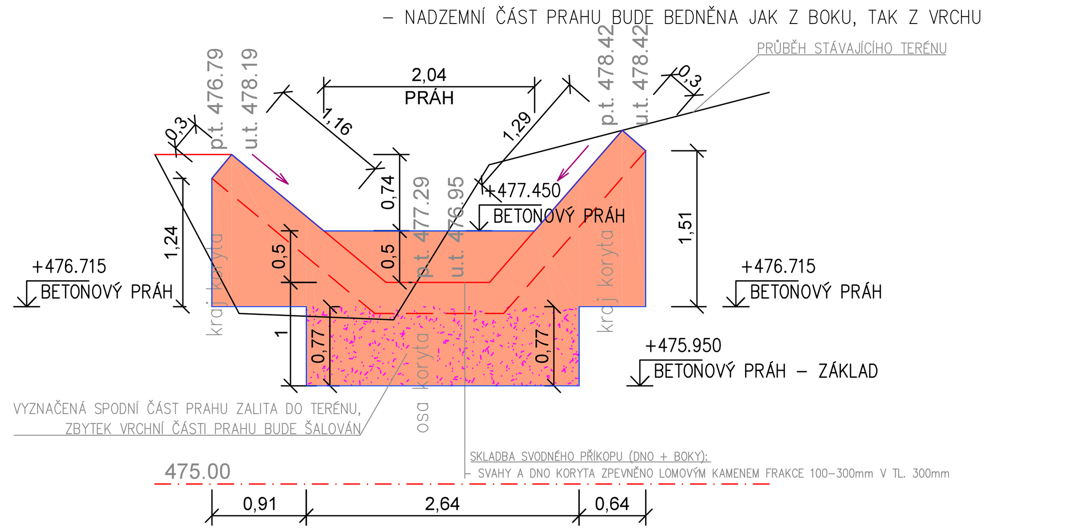

ŘEZ SVODNÝM PŘÍKOPEM/PRAHEM:

ŘEZ 7–7

PRÁH 6
- CELKOVÝ OBJEM BETONU = 2,7m3
- TŘÍDA BETONU = C25/30 XF3
- MNOŽSTVÍ VÝZTUŽE (KARI SÍTĚ) = ø8mm, OKA 100/100mm (KY49) PŘI OBOU LÍCÍCH
- = 113,0kg (POČÍTÁNO S 10% REZERVOU NA PROŘEZ, KRYTÍ, APOD.)
- MNOŽSTVÍ VÝZTUŽE (TŘMÍNKY) = ø8mm (DÉLKA 900mm) á 200mm = 23,70kg
- MIN. KRYTÍ VÝZTUŽE 50mm
- TŘÍDA POUŽITÉ OCELI B500B (10 505 R)
- BETONOVÉ KONSTRUKCE PROVÁDĚT A OŠETŘOVAT DLE ČSN EN 13670
- NADZEMNÍ ČÁST PRAHU BUDE BEDNĚNA JAK Z BOKU, TAK Z VRCHU

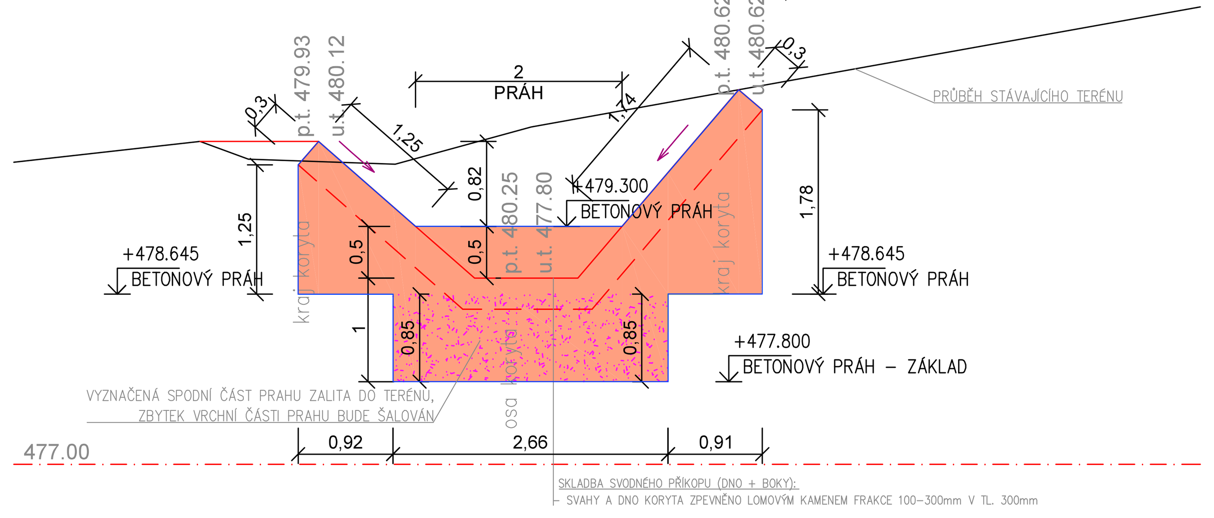

ŘEZ SVODNÝM PŘÍKOPEM/PRAHEM:

ŘEZ 9–9

PRÁH 7
- CELKOVÝ OBJEM BETONU = 2,7m3
- TŘÍDA BETONU = C25/30 XF3
- MNOŽSTVÍ VÝZTUŽE (KARI SÍTĚ) = ø8mm, OKA 100/100mm (KY49) PŘI OBOU LÍCÍCH
- = 113,0kg (POČÍTÁNO S 10% REZERVOU NA PROŘEZ, KRYTÍ, APOD.)
- MNOŽSTVÍ VÝZTUŽE (TŘMÍNKY) = ø8mm (DÉLKA 900mm) á 200mm = 23,70kg
- MIN. KRYTÍ VÝZTUŽE 50mm
- TŘÍDA POUŽITÉ OCELI B500B (10 505 R)
- BETONOVÉ KONSTRUKCE PROVÁDĚT A OŠETŘOVAT DLE ČSN EN 13670
- NADZEMNÍ ČÁST PRAHU BUDE BEDNĚNA JAK Z BOKU, TAK Z VRCHU

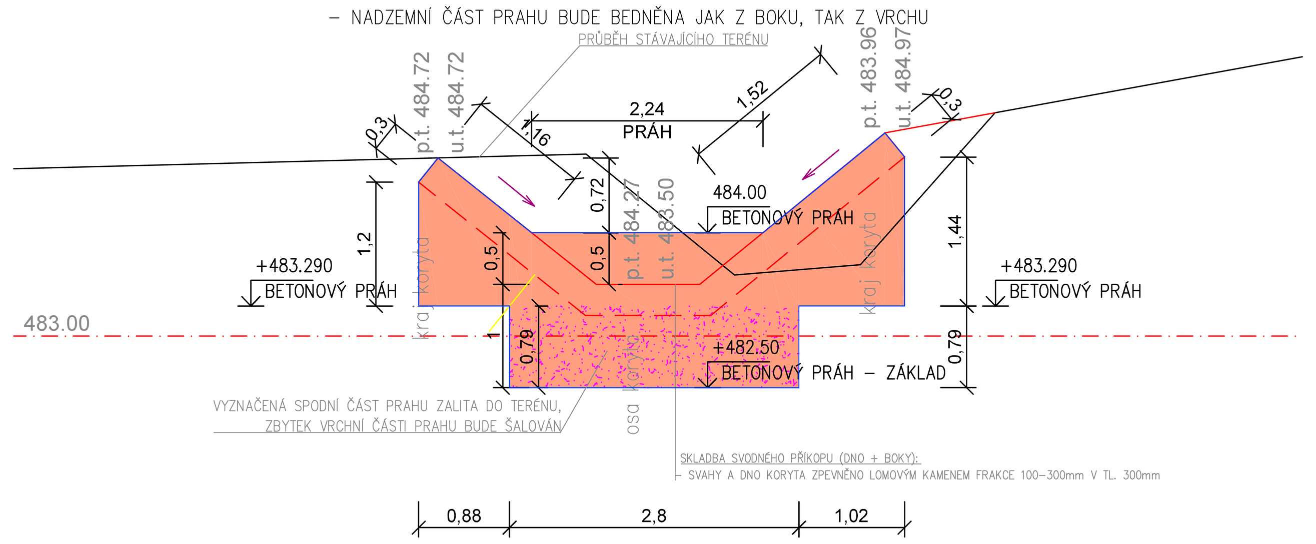

ŘEZ SVODNÝM PŘÍKOPEM/PRAHEM:

ŘEZ 10–10

PRÁH 8
- CELKOVÝ OBJEM BETONU = 2,4m3
- TŘÍDA BETONU = C25/30 XF3
- MNOŽSTVÍ VÝZTUŽE (KARI SÍTĚ) = ø8mm, OKA 100/100mm (KY49) PŘI OBOU LÍCÍCH
- = 105,0kg (POČÍTÁNO S 10% REZERVOU NA PROŘEZ, KRYTÍ, APOD.)
- MNOŽSTVÍ VÝZTUŽE (TŘMÍNKY) = ø8mm (DÉLKA 900mm) á 200mm = 21,40kg
- MIN. KRYTÍ VÝZTUŽE 50mm
- TŘÍDA POUŽITÉ OCELI B500B (10 505 R)
- BETONOVÉ KONSTRUKCE PROVÁDĚT A OŠETŘOVAT DLE ČSN EN 13670
- NADZEMNÍ ČÁST PRAHU BUDE BEDNĚNA JAK Z BOKU, TAK Z VRCHU

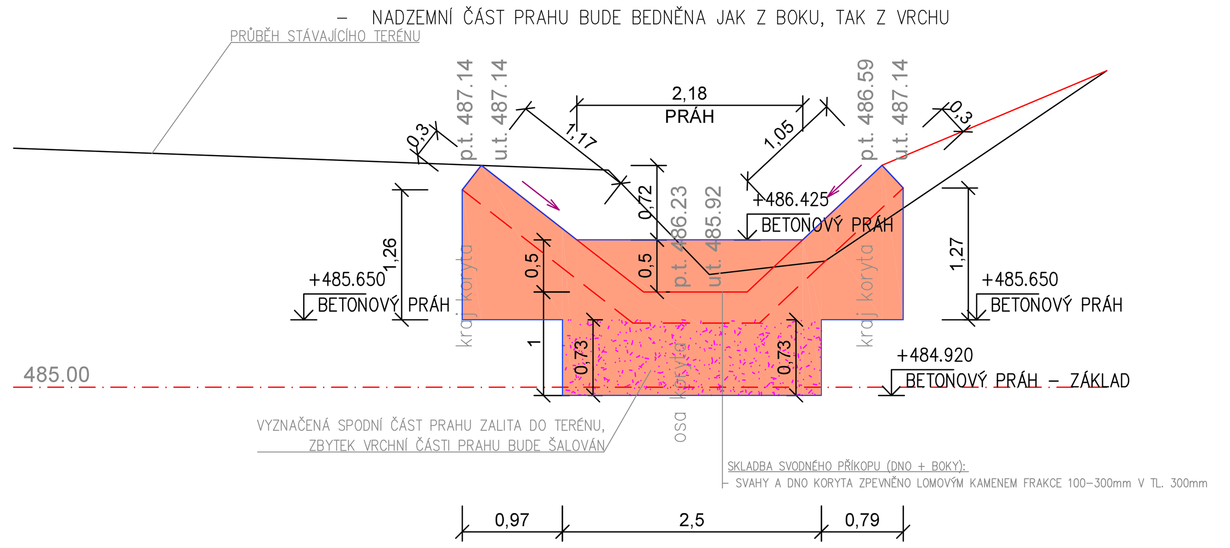

ŘEZ SVODNÝM PŘÍKOPEM/PRAHEM:

ŘEZ 11–11

PRÁH 9
- CELKOVÝ OBJEM BETONU = 2,4m3
- TŘÍDA BETONU = C25/30 XF3
- MNOŽSTVÍ VÝZTUŽE (KARI SÍTĚ) = ø8mm, OKA 100/100mm (KY49) PŘI OBOU LÍCÍCH
- = 105,0kg (POČÍTÁNO S 10% REZERVOU NA PROŘEZ, KRYTÍ, APOD.)
- MNOŽSTVÍ VÝZTUŽE (TŘMÍNKY) = ø8mm (DÉLKA 900mm) á 200mm = 21,40kg
- MIN. KRYTÍ VÝZTUŽE 50mm
- TŘÍDA POUŽITÉ OCELI B500B (10 505 R)
- BETONOVÉ KONSTRUKCE PROVÁDĚT A OŠETŘOVAT DLE ČSN EN 13670
- NADZEMNÍ ČÁST PRAHU BUDE BEDNĚNA JAK Z BOKU, TAK Z VRCHU

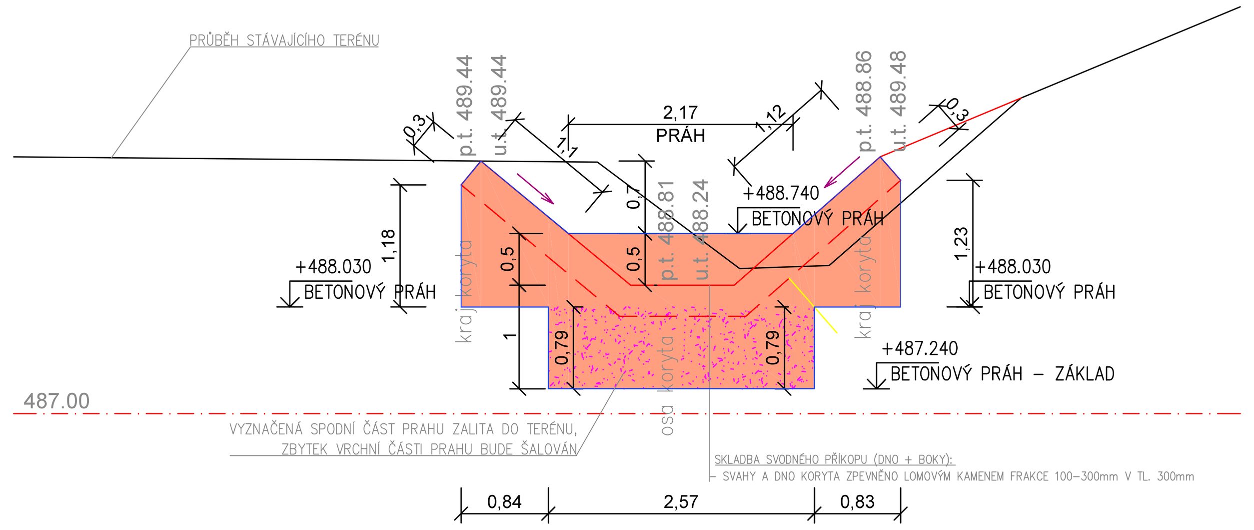

ŘEZ SVODNÝM PŘÍKOPEM/PRAHEM:

ŘEZ 12–12

PRÁH 10
- CELKOVÝ OBJEM BETONU = 2,9m3
- TŘÍDA BETONU = C25/30 XF3
- MNOŽSTVÍ VÝZTUŽE (KARI SÍTĚ) = ø8mm, OKA 100/100mm (KY49) PŘI OBOU LÍCÍCH
- = 122,0kg (POČÍTÁNO S 10% REZERVOU NA PROŘEZ, KRYTÍ, APOD.)
- MNOŽSTVÍ VÝZTUŽE (TŘMÍNKY) = ø8mm (DÉLKA 900mm) á 200mm = 24,00kg
- MIN. KRYTÍ VÝZTUŽE 50mm
- TŘÍDA POUŽITÉ OCELI B500B (10 505 R)
- BETONOVÉ KONSTRUKCE PROVÁDĚT A OŠETŘOVAT DLE ČSN EN 13670
- NADZEMNÍ ČÁST PRAHU BUDE BEDNĚNA JAK Z BOKU, TAK Z VRCHU

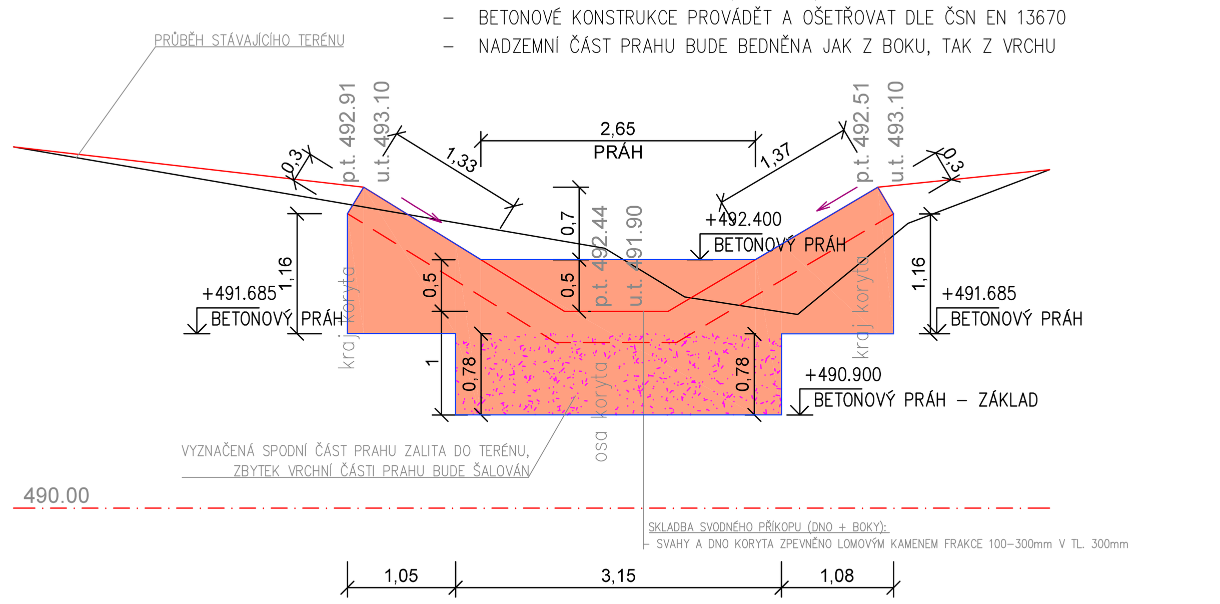

ŘEZ SVODNÝM PŘÍKOPEM/PRAHEM:

ŘEZ 13–13

PRÁH 11
- CELKOVÝ OBJEM BETONU = 3,5m3
- TŘÍDA BETONU = C25/30 XF3
- MNOŽSTVÍ VÝZTUŽE (KARI SÍTĚ) = ø8mm, OKA 100/100mm (KY49) PŘI OBOU LÍCÍCH
- = 134,0kg (POČÍTÁNO S 10% REZERVOU NA PROŘEZ, KRYTÍ, APOD.)
- MNOŽSTVÍ VÝZTUŽE (TŘMÍNKY) = ø8mm (DÉLKA 900mm) á 200mm = 27,40kg
- MIN. KRYTÍ VÝZTUŽE 50mm
- TŘÍDA POUŽITÉ OCELI B500B (10 505 R)
- BETONOVÉ KONSTRUKCE PROVÁDĚT A OŠETŘOVAT DLE ČSN EN 13670
- NADZEMNÍ ČÁST PRAHU BUDE BEDNĚNA JAK Z BOKU, TAK Z VRCHU

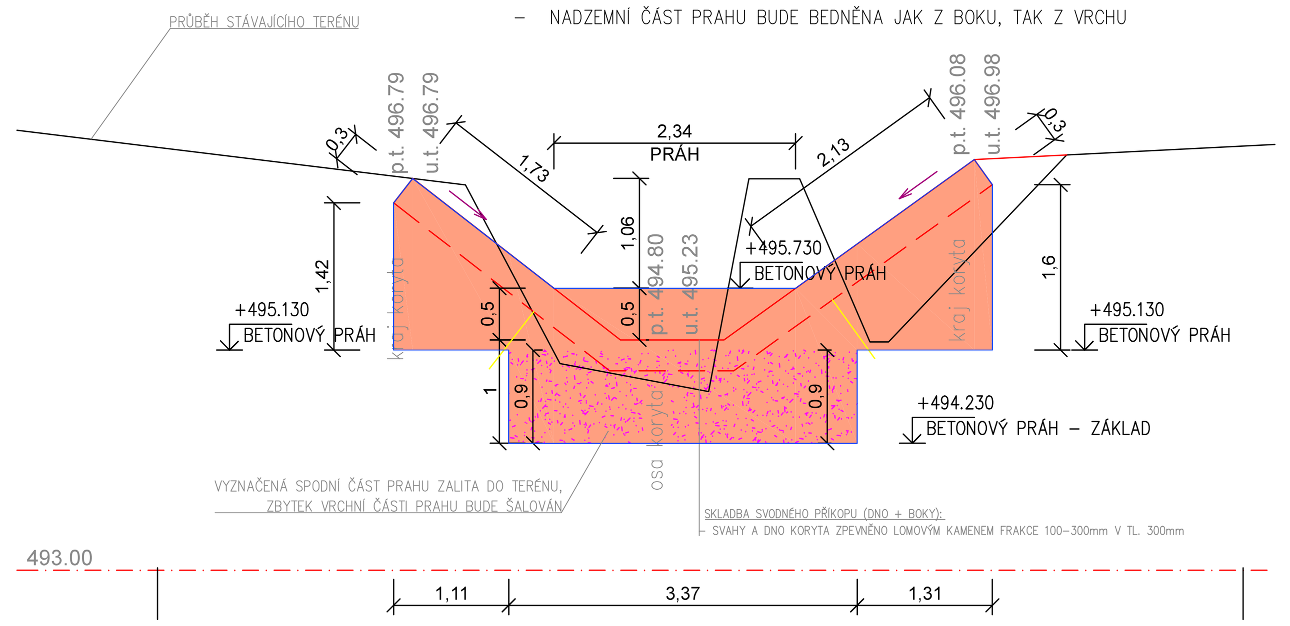

ZODP.PROJEKTANT Ing.Vítězslav Pavel	VYPRACOVAL David Valenta	KONTROLOVAL Ing.Vítězslav Pavel	VODA DOPRAVA GEOTECHNIKA – VDG Projektování s.r.o., PRAŽSKÁ 455, 393 01 PELHŘIMOV, TEL.: 721 74 55 49 EMAIL: v.pavel@vdgp.cz
KRAJ Vysočina	OBEC Velká Chyška	K.Ú. Velká Chyška	
STAVEBNÍK Státní pozemkový úřad, Krajský pozemkový úřad pro Kraj Vysočina, Pobočka Pelhřimov, U Stinadel 1317, 393 01 Pelhřimov			
STAVBA Polní cesta DC62, svodný příkop PRI1 a zatravněná údolnice v k.ú. Velká Chyška		ČÍSLO ZAKÁZKY 21/2022	ČÍSLO PARÉ
		DATUM 07/2023	
		MĚŘÍTKO 1 : 50	
		FORMÁT 12x A4	
		STUPEŇ PD JPD	
OBSAH Betonové prahy		ČÍSLO PŘÍLOHY D6	